AERO 8/15 PLUS
AERO 15 Power

DE.....1
EN.....3
ES.....5
FR.....7
IT.....9
BG.....11
CS.....13
DA.....15
ET.....17
FI.....19
GR.....21
HR.....23
HU.....25
LT.....27
LV.....29
NL.....31
NO.....33
PL.....35
PT.....37
RO.....39
RU.....41
SK.....43
SL.....45
SV.....47
TR.....49
ZH.....51
AR.....53

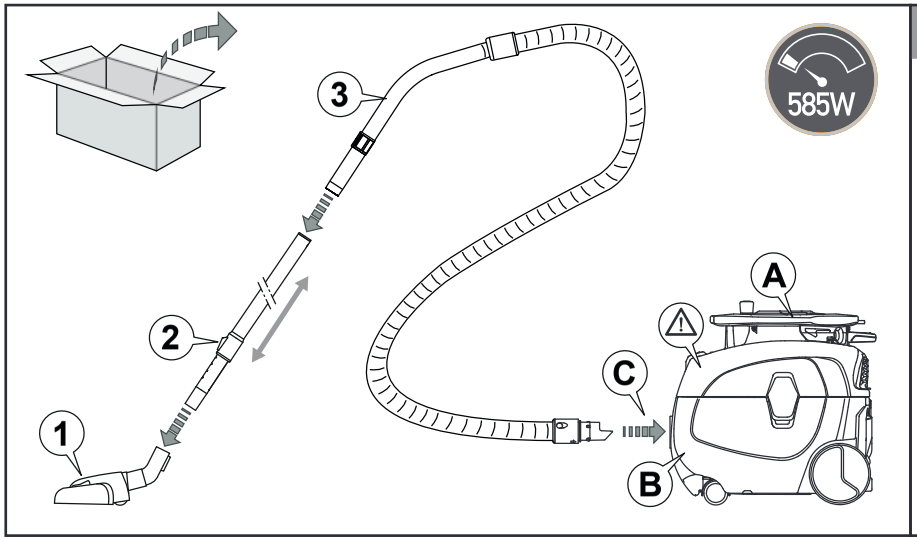

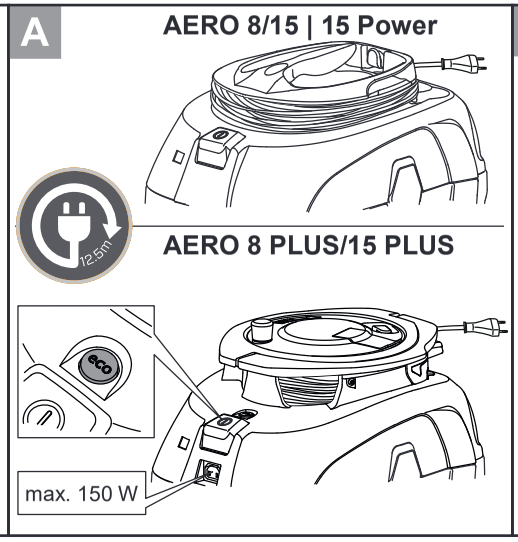

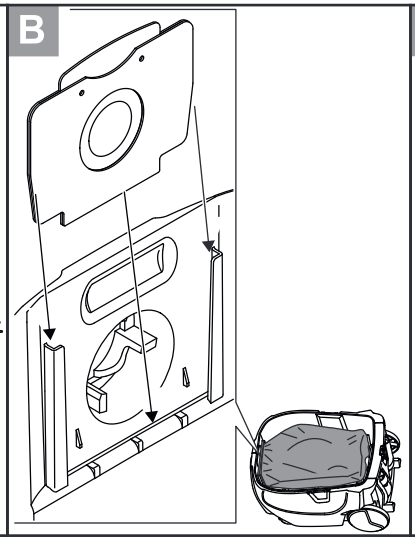

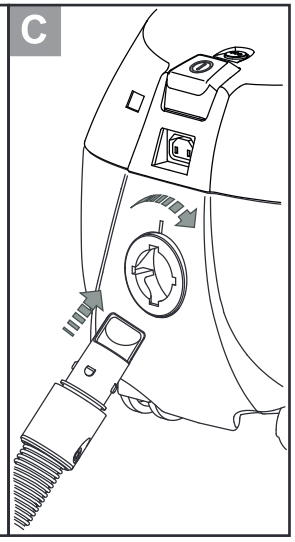

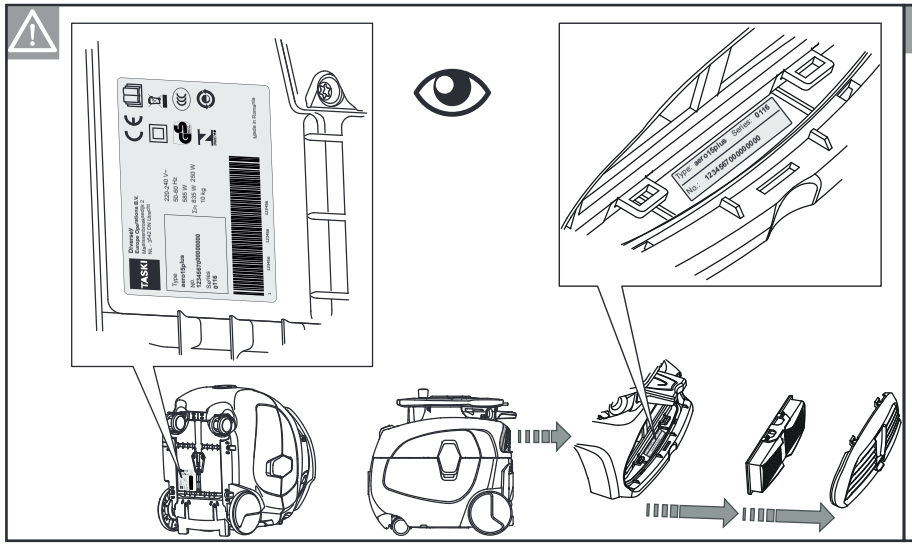

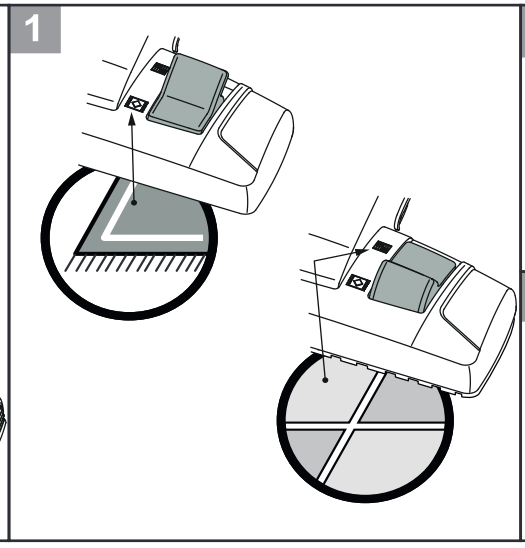

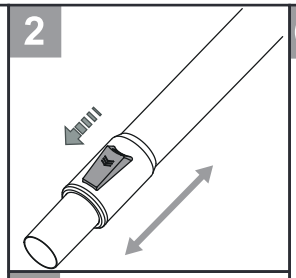

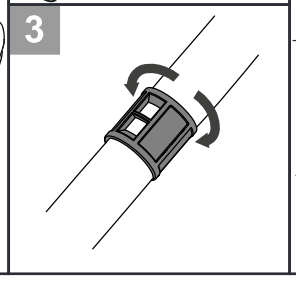

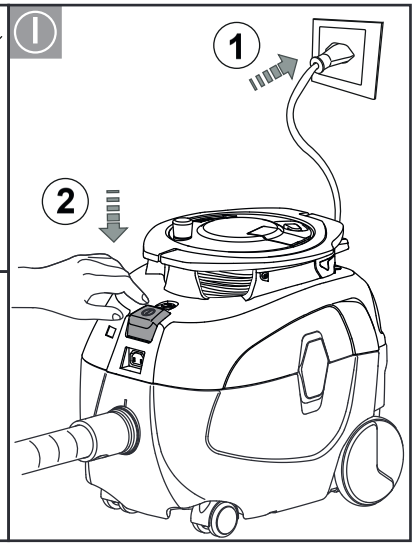

ЕС Декларация за съответствие | EU prohlášení o shodě | EUoverensstemmelseserklæring | EU-Konformitätserklärung | EU Declaration of Conformity | Declaración UE de conformidad | ELi vastavusdeklaratsioon | EY-vaatimustenmukaisuusvakuutus | Déclaration UE de conformité | Δήλωση Συμμόρφωσης των ΕΕ | EU izjava o usklađenosti | EU konformitási nyiltakozat | Dichiarazione di conformità UE | ES atitikties deklaracija | ES Atbilstības deklarācija | EU-conformiteitsverklaring | EU-samsvarserklæring | Deklaracja zgodności UE | Declaração UE de conformidade | Declarație UE de conformitate | Заявление о соответствии EU | EÚ Vyhlásenie o zhode | Izjava EU o skladnosti | EU-försäkran om överensstämmelse | AB uygunluk bildirisi | Izjava o usklađenosti sa propisima EU

BG С настоящото декларираме, че цитираната по-долу машина съответства по концепция и конструкция, както и по начин на производство, прилаган от нас, на съответните основни изисквания за техническа безопасност и безвредност на Директивите на ЕС. При изменение на продукта, което не е съгласувано с нас, тази декларация губи своята валидност.

CZ Tímto prohlašujeme, že níže označené stroje odpovídají jejich základní koncepcí a konstrukčním provedením, stejně jako námi do provozu uvedenými konkrétními provedeními, příslušným zásadním požadavkům o bezpečnosti a ochraně zdraví směrnic EU. V případě změny výrobku, která nebyla námi odsouhlasena,ztrácí toto prohlášení svou platnost.

DA Hermed erklærer vi, at den nedenfor nævnte maskine i design og konstruktion og i den af os i handlen bragte udgave overholder de gældende grundlæggende sikkerhedsog sundhedskrav i EU-direktiverne. I tilfælde af ændringer af produktet, som vi ikke har godkendt, bortfalder gyldigheden af denne erklæring.

DE Hiermit erklären wir, dass die nachfolgend bezeichnete Maschine aufgrund ihrer Konzipierung und Bauart sowie in der von uns in Verkehr gebrachten Ausführung den einschlägigen grund-legenden Sicherheits- und Gesundheitsanforderungen der EU-Richtlinien entspricht. Bei einer nicht mit uns abgestimmten Änderung des Produktes verliert diese Erklärung ihre Gültigkeit.

EN We hereby declare that the machine described below complies with the relevant basic safety and health requirements of the EU Directives, both in its basic design and construction as well as in the version put into circulation by us. In the event of a product amendment which was not cleared by us, this declaration shall no longer be valid.

ES Por la presente declaramos que la máquina designada a continuación cumple, tanto en lo que respecta a su diseño y tipo constructivo como a la versión puesta a la venta por nosotros, las normas básicas de seguridad y sobre la salud que figuran en las directivas comunitarias correspondientes. En caso de realizar una modificación no autorizada por nosotros, esta declaración pierde su validez.

ET Käesolevaga kinnitame, et allpool kirjeldatud seade vastab meie poolt turule toodud mudelina oma kontseptsioonilt ja konstruktsioonilt EL direktiivide asjakohastele põhilistele ohutus- ja tervisekaitsenõetele. Käesolev kinnitus kaotab kehtivuse, kui toodet muudetakse meiega kooskõlastamata.

FI Vakuutamme, että alla mainitut tuotteet vastaavat suunnittelultaan ja rakenteeltaan sekä valmistustavaltaan EU-direktiivien asianomaisia turvallisuus- ja terveysvaatimuksia. Mikäli tuotetta muutetaan ilman meidän antamaa lupaa, tämä ilmoitus lakkaa olemasta voimassa.

FR Nous certifions par la présente que la machine spécifiée ci-après répond de par sa conception et son type de construction ainsi que de par la version que nous avons mise sur le marché aux prescriptions fondamentales stipulées en matière de sécurité et d'hygiène par les directives européennes en vigueur. Cette déclaration perd sa validité si le produit est modifié sans notre consentement.

GR Δια της παρούσης δηλώνουμε ότι το μηχάνημα που χαρακτηρίζεται παρακάτω, με βάση τη σχεδίαση και την κατασκευή του, υπό τη μορφή που διατίθεται στην αγορά, πληροί στις σχετικές βασικές απαιτήσεις ασφαλείας και υγιεινής των οδηγιών της ΕΕ. Σε περίπτωση τροποποίησης του προϊόντος χωρίς τη συγκατάθεσή μας, η παρούσα δήλωση θα καταστεί άκυρη.

HR Izjavljujemo da navedeni uređaj u svojoj zamisli i konstrukciji te kod nas korištenoj izvedbi odgovara osnovnim sigurnosnim i zdravstvenim zahtjevima u skladu s niže navedenim direktivama Europske Zajednice. U slučaju neovlaštene izmjene proizvoda prestaje valjanost ove izjave.

HU Ezennel tanúsítjuk, hogy az alábbiakban megnevezett gép tervezése és építési módja alapján az általunk forgalomba hozott kivitelben megfelel az EU irányelvek vonatkozó, alapvető biztonsági és egészségügyi követelményeinek. Amennyiben olyan módosítás történik a terméken, amelyet előzetesen nem egyeztettek velünk, akkor a jelen nyilatkozat érvényét veszti.

IT Con la presente si dichiara che la macchina qui di seguito indicata, in base alla sua concezione, al tipo di costruzione e nella versione da noi introdotta sul mercato, è conforme ai requisiti fondamentali di sicurezza e di sanità delle direttive UE. In caso di modifica del prodotto senza la nostra autorizzazione, questa dichiarazione non sarà più valida.

LT Šiuo pareiškiame, kad toliau aprašyto aparato brėžiniai ir konstrukcija bei mūsų į rinką išleistas modelis atitinka pagrindinius ES direktyvų saugumo ir sveikatos apsaugos reikalavimus. Ši deklaracija netenka galios, jei gaminys pakeičiamas nesuderinus jo pakeitimų su mumis.

LV Ar šo mēs paziņojam, ka turpmāk minētā iekārta, pamatojoties uz tās konstrukciju un izgatavošanas veidu, kā arī mūsu apgrozībā laistajā izpildījumā atbilst ES direktīvu attiecīgajām galvenajām drošības un veselības aizsardzības prasībām. Ja tiek veikta ar mums nesaskaņota izstrādājuma izmainīšana, šī deklarācija nav derīga.

NL Hierbij verklaren wij dat de hierna vermelde machine door haar ontwerp en bouwwijze en in de door ons in de handel gebrachte uitvoering voldoet aan de betreffende fundamentele veiligheids- en gezondheidseisen, zoals vermeld in de desbetreffende EU-richtlijnen. In geval van een niet met ons overeengekomen wijziging van het product, verliest deze verklaring haar geldigheid.

NO Vi erklærer hermed at maskinen angitt nedenfor oppfyller de grunnleggende sikkerhetsog helsekravene i de relevante EU-direktivene, med hensyn til både design, konstruksjon og type markedsført av oss. Ved endringer av produkter som ikke er godkjent fra oss, bortfaller denne erklæringen.

PL Niniejszym oświadczamy, że określone poniżej urządzenie odpowiada pod względem koncepcji, konstrukcji oraz wprowadzonej przez nas do handlu wersji obowiązującym wymogom dyrektyw UE dotyczącym wymagań w zakresie bezpieczeństwa i zdrowia. W przypadku dokonania nieuzgodnionych z nami zmian w produkcie niniejsza deklaracja traci ważność.

PT Declaramos que a máquina a seguir designada corresponde às exigências de segurança e de saúde básicas estabelecidas nas Directivas UE por quanto concerne à sua concepção e ao tipo de construção assim como na versão lançada no mercado. Em caso de uma alteração do produto que não tenha sido autorizada por nós, esta declaração perde a sua validade.

RO Prin prezenta declarăm că aparatul desemnat mai jos corespunde cerinţelor fundamentale privind siguranţa în exploatare şi sănătatea incluse în directivele UE aplicabile, datorită conceptului şi a modului de construcţie pe care se bazează, în varianta comercializată de noi. La o modificare a produsului care nu a fost aprobată de noi în prealabil, această declaraţie îşi pierde valabilitatea.

RU Настоящим мы заявляем, что нижеуказанный прибор по своей концепции и конструкции, а также в осуществленном и допущенном нами к продаже исполнении отвечает соответствующим основным требованиям по безопасности и здоровью согласно директивам EU. В случае несогласованного с нами изменения изделия настоящее заявление становится недействительным.

SK Týmto vyhlasujeme, že ďalej označený stroj zodpovedá na základe jeho koncepcie a konštrukcie a takisto vyhotovenia, ktoré sme dodali, príslušným základným požiadavkám na bezpečnosť a ochranu zdravia uvedeným v smerniciach EÚ. V prípade zmeny výrobku, ktorá s nami nebola konzultovaná, stráca toto vyhlásenie svoju platnosť.

SL S to izjavo potrjujemo, da spodaj omenjeni stroj zaradi svoje zasnove in načina izdelave ustreza temeljnim varnostnim in zdravstvenim zahtevam EU-standardov. V primeru spremembe izdelka, ki ni bila potrjena z naše s strani, ta izjava ni več veljavna.

SV Härmed försäkrar vi att nedanstående betecknade maskin i ändamål och konstruktion samt i den av oss levererade versionen motsvarar EU-direktivens tillämpliga grundläggande säkerhets- och hälsokrav. Vid av oss ej godkända ändringar på produkten upphör denna förklaring att gälla.

TR İşbu belge ile aşağıda tanımlanan makinenin konsepti ve tasarımı ve tarafımızdan piyasaya sürülen modeliyle AB yönetmeliklerinin temel teşkil eden ilgili güvenlik ve sağlık yükümlülüklerine uygun olduğunu bildiririz. Üründe yapılan herhangi bir değişiklik bu beyanı geçersiz kılar.

YU Ovim izjavljujemo da ovde opisana mašina po svojoj koncepciji i načinu izrade, sa svim njenim modelima koje smo izneli na tržište, odgovara osnovnim zahtevima dole navedenih propisa Evropske Zajednice o sigurnosti i zdravstvenoj zaštiti. U slučaju izmena na proizvodu koje nisu dogovorene s nama, ova izjava ne važi.

Item description: **Vacuum cleaner for commercial use**
Model: **AERO 8/8 PLUS | 15/15 PLUS | 15 Power**

Type: **AERO 8 | AERO 8 PLUS | AERO 15 | AERO 15 PLUS | AERO 15 Power**

Serial Number: **Refer to the rating label on the machine**
Trademark: **TASKI®**
Manufacturer: **Diversey Europe Operations B.V., Maarssenbroeksedijk 2, NL - 3542 DN Utrecht**
Produced by: **NOVENTA Romania SRL, Utvin RO-307382, 433B, Timis - Romania**

Applicable EU Directives:
Directive 2006/42/EC | Directive 2014/30/EU | Directive 2009/125/EC | Directive 2013/665/EU

Harmonised standards:
EN 60335-1: 2012 + A11:2014 + A13:2017 + A1:2019 + A14:2019 + A2:2019 / EN 60335-2-69: 2012 / EN 62233: 2008 / EN 55014-1: 2017 / EN 55014-2: 2015 / EN 61000-3-2: 2019 / EN 61000-3-3: 2013+A1: 2019 /

Authorized signatory:

Andreas Bosch
Executive Director Machines and Robotics
Münchwilen, 18.06.2021

Diversey
Diversey Europe Operations BV
Maarssenbroeksedijk 2
3542 DN Utrecht - The Netherlands

Responsible for technical file:
Andreas Bosch
Executive Director Machines and Robotics
Diversey Europe B.V. Utrecht
Zweigniederlassung Münchwilen
Eschlikonerstrasse
9542 Münchwilen - Switzerland

CE first applied: 08.2017

The signatories act on behalf of company management and with full power of attorney.

PL Tłumaczenie oryginalnej instrukcji użytkowania

Przed rozpoczęciem eksploatacji urządzenia należy się zapoznać z instrukcją obsługi i informacjami dotyczącymi bezpieczeństwa.

Instrukcję należy zachować i przechowywać w łatwo dostępnym miejscu, aby można było z niej w każdej chwili skorzystać.

Objaśnienie symboli

Niebezpieczeństwo:
Ten symbol wskazuje na ważne informacje. Nieprzestrzeganie tych instrukcji może powodować zagrożenie dla osób i/lub poważne straty materialne!

Uwaga:
Ten symbol wskazuje na ważne informacje. Nieprzestrzeganie tych instrukcji może powodować zakłócenia i straty materialne!

Wskazówka:
Ten symbol zamieszczono przy ważnych informacjach dotyczących efektywnej eksploatacji urządzenia. Nieprzestrzeganie tych instrukcji może powodować zakłócenia!

Użytkowanie zgodne z przeznaczeniem

Urządzenia są przeznaczone do stosowania przemysłowego (np. w hotelach, szkołach, szpitalach, fabrykach, centrach handlowych, halach sportowych itp.). Służą one do czyszczenia na sucho twardych podłoży według wytycznych określonych w niniejszej instrukcji obsługi. Urządzenia te są przystosowane wyłącznie do eksploatacji wewnątrz budynków.

Niebezpieczeństwo:
Wprowadzanie zmian w urządzeniu bez zgody Diversey prowadzi do utraty ważności znaku bezpieczeństwa oraz deklaracji zgodności CE. Użytkowanie niezgodne z przeznaczeniem może powodować szkody na osobach, uszkodzenie urządzenia i obiektów w otoczeniu. Postępowanie w powyższy sposób skutkuje najczęściej utratą wszelkich praw gwarancyjnych i praw do ewentualnych roszczeń z tytułu gwarancji.

Informacje dotyczące bezpieczeństwa

Ze względu na swoją budowę oraz zastosowaną konstrukcję urządzenia TASKI spełniają stosowne wymagania najważniejszych dyrektyw UE z zakresu bezpieczeństwa i ochrony zdrowia, co umożliwia ich oznakowanie CE.

Niebezpieczeństwo:

- Urządzenie może być obsługiwane wyłącznie przez stosownie poinstruowane osoby lub pracowników z odpowiednio udokumentowanymi kwalifikacjami, którym zlecono wykonanie określonych prac.
- Urządzenie nie może być obsługiwane przez osoby upośledzone fizycznie, umysłowo lub sensorycznie oraz niedysponujące odpowiednim doświadczeniem i wiedzą, w tym dzieci. Dzieci powinny pozostawać pod opieką i należy dopilnować, aby nie wykorzystywały urządzenia do zabawy.
- Nie wolno składować i użytkować urządzenia w warunkach zagrożenia wybuchem oraz w pomieszczeniach, w których znajdują się lub przetwarzane są substancje palne (np. benzyna, rozpuszczalniki, olej opałowy, pył wybuchowy). Podzespoły elektryczne i mechaniczne urządzenia mogą doprowadzić do zapłonu tego rodzaju substancji.
- Urządzenie nie może być wykorzystywane do usuwania substancji trujących, szkodliwych dla zdrowia, żrących lub drażniących (np. niebezpiecznych pyłów itp.). Tego rodzaju substancje nie zostaną w całości odseparowane przez system filtracyjny urządzenia i nie można wykluczyć ich szkodliwego oddziaływania na zdrowie użytkownika oraz osób postronnych.
- Urządzenia nie wolno stosować do zbierania cieczy.
- W przypadku wystąpienia wadliwego działania, usterki lub po kolizji czy upadku urządzenie musi zostać sprawdzone przed ponownym uruchomieniem przez upoważnionego specjalistę.
- W razie uszkodzenia części istotnych dla bezpieczeństwa, takich jak osłona szczotki, kabel sieciowy czy pokrywy chroniące przed dostępem do elementów przewodzących prąd, należy niezwłocznie zaprzestać eksploatacji urządzenia!
- Przed przystąpieniem do prac przy urządzeniu należy je wyłączyć i wyciągnąć wtyczkę sieciową z gniazda.

Uwaga:

- Urządzenie może być użytkowane i przechowywane wyłącznie w suchych i niezapylonych pomieszczeniach w temperaturze od +10 do +35°C.
- Urządzenie musi być zabezpieczone przed nieupoważnionym użyciem. Dlatego urządzenie bez nadzoru należy przechowywać w zamkniętym pomieszczeniu.
- Należy bezwzględnie przestrzegać lokalnych przepisów BHP i instrukcji producenta dotyczących stosowania środków czystości.
- Zabrania się wkładania i wyjmowania wtyczki zasilania sieciowego z gniazda mokrymi rękami!
- Należy sprawdzić, czy napięcie znamionowe podane na tabliczce znamionowej jest zgodne z napięciem w Państwa sieci!
- Należy dopilnować, aby przewód zasilający nie dotykał obracających się szczotek.
- Gniazdo w urządzeniu może być wykorzystywane wyłącznie do celów określonych w instrukcji.

Ochrona środowiska:

- Symbol oznacza, że na terenie całej UE obowiązuje zakaz wyrzucania produktu razem z odpadami z gospodarstw domowych.
- Urządzenie należy utylizować w ramach lokalnie obowiązującego systemu recyklingu lub przekazać dystrybutorowi firmy TASKI w celu utylizacji produktu w sposób przyjazny dla środowiska.

Wskazówka:

- W celu uzyskania szczegółowych informacji prosimy o kontakt z działem obsługi klienta.
- Niniejsza instrukcja obsługi oraz pozostałe instrukcje obsługi urządzeń TASKI są dostępne na stronie internetowej pod adresem: www.taski.com

Serwis, konserwacja i czyszczenie

◊ = każdorazowo po zakończeniu czyszczenia, ◊◊ = co tydzień,

Czynność:	⌂	⌂ ⌂
kontrola/wymiana worka na kurz	●	
kontrola/wymiana tkaniny filtracyjnej	●	
kontrola/wymiana filtra powietrza wylotowego		●
kontrola/wymiana filtra HEPA		●
czyszczenie urządzenia wilgotną szmatką	●	

Centrum obsługi

Zgłaszając usterkę lub składając zamówienie, należy podać oznaczenie typu i numer urządzenia. Dane te znajdują się na tabliczce znamionowej urządzenia. Na ostatniej stronie niniejszej instrukcji obsługi można znaleźć adresy najbliższych punktów serwisowych TASKI.

Usterki

Usterka	Możliwa przyczyna	Usuwanie usterki
Nie można włączyć urządzenia bez aktywowanej funkcji	Urządzenie jest wyłączone	• Nacisnąć włącznik/wyłącznik
	Niepodłączona wtyczka sieciowa lub wtyczka w urządzeniu	• Podłączyć wtyczkę do gniazda zasilania sieciowego
	Uszkodzony kabel zasilający	• Wymienić kabel zasilający
	Uszkodzony włącznik/wyłącznik	• Skontaktować się z serwisem
	Silnik nie pracuje	• Skontaktować się z serwisem
Urządzenie wyłącza się w czasie pracy	Zadziałał samopowrotny czujnik temperatury	• Zapełniony worek na kurz • Skontrolować elementy zestawu ssawnego
Niska moc ssania	Niedrożny wąż lub dysza (np. kawałki drewna, resztki tkanin)	• Usunąć ciała obce
	Zapełniony worek na kurz	• Wymienić worek na kurz
	Nieprawidłowo zamocowany wąż	• Skontrolować wąż
	Zanieczyszczona tkanina filtracyjna	• Wyczyścić lub wymienić tkaninę filtracyjną

Dane techniczne

Urządzenie	AERO 8	AERO 8 PLUS	
Napięcie znamionowe	220-240 V~ / 127 V~		AC
Częstotliwość	50-60 / 60		Hz
Moc znamionowa, nominalna	585		W
Wymiary (D × S × W) maks.	31 x 43 x 39		cm
Długość kabla zasilającego	12.5		m
Ciężar urządzenia gotowego do pracy	9	10	kg
Pojemność użytkowa	8		l

Urządzenie	AERO 15	AERO 15 PLUS	
Napięcie znamionowe	220-240 V~ / 127 V~		AC
Częstotliwość	50-60 / 60		Hz
Moc znamionowa, nominalna	585		W
Wymiary (D × S × W) maks.	31 x 43 x 43		cm
Długość kabla zasilającego	12.5		m
Ciężar urządzenia gotowego do pracy	9	10	kg
Pojemność użytkowa	15		l

Urządzenie	AERO 15 Power	
Napięcie znamionowe	220-240 V~	AC
Częstotliwość	50-60	Hz
Moc znamionowa, nominalna	800	W
Wymiary (D × S × W) maks.	31 x 43 x 43	cm
Długość kabla zasilającego	12.5	m
Ciężar urządzenia gotowego do pracy	9	kg
Pojemność użytkowa	15	l

Wartości określone zgodnie z IEC 60335-2-69	AERO 8/15 PLUS	AERO 15 Power	
Poziom ciśnienia akustycznego LpA	54	55	dB(A)
Poziom ciśnienia akustycznego LpA (ECO)	50	--	dB(A)
Niedokładność KpA	2,0		dB(A)
Przyspieszenie drgań łącznie	< 2,5		m/s^2
Niepewność K	0,25		m/s^2
Osłona przeciwbryzgowa	IPX0		
Klasa ochrony	II		

Transport

☞ Wskazówka:

- Należy zdjąć akcesoria.
- Podczas transportu urządzenie należy odpowiednio przymocować pasami i zabezpieczyć.

Akcesoria

Nr	Artykuł
7524288	Jednorazowy worek na kurz, włóknina (10 sztuk w opakowaniu)
7524289	Jednorazowy worek na kurz z podwójnym filtrem, papierowy (10 sztuk w opakowaniu)
7524290	Dysza uniwersalna 32 mm
7524291	Dysza ślizgowa 32 mm
7524292	Dysza płaska do twardych powierzchni 32 mm
7524293	Szczotka ssąca turbo 32 mm
7523355	Dysza do twardych powierzchni 32 mm
7524993	Rura teleskopowa do łuków metalowych
7524297	Wąż ssawny 2,2 m
7524298	Wąż ssawny 4.5 m
7524299	Zestaw akcesoriów (dysza szczelinowa i dysza szczotkowa) 32 mm
7524300	Dysza szczelinowa, długa 32 mm
7524301	Dysza szczotkowa, długa 32 mm
7524302	Dysza do tapicerki 32 mm
7524822	Filtr HEPA 13
7524303	Wkładki filtra powietrza wywiewanego (10 sztuk w opakowaniu)
7524305	Tkanina filtracyjna (5 sztuk w opakowaniu)
7517261	Podstawa transportowa do wózka
8500740	Złącze stożkowe 32/38 mm
7524464	Kabel zasilania sieciowego SEV 16,5 m
7524465	Kabel zasilania sieciowego EURO 16,5 m
7524466	Kabel zasilania sieciowego UK 16,5 m
7515055	3-częściowy pręt ssący 32 mm
7524994	Metalowy łokieć
7524992	Łącznik do węży do metalowych kolanek rurowych
8500520	Dysza chłodnicy 38 mm
8500530	Dysza ssąca do rur 38 mm