TASKI AERO BP

Translation of the original instructions of use • Originalbedienungsanleitung • Traduction des instructions d'utilisation originales • Traducción de las instrucciones originales de Uso • Traduzione delle Istruzioni d'uso originali • Tradução das instruções de utilização • Překlad originálního návodu k obsluze • Oversættelse af den originale Brugervejledning • Tõlkimine originaal kasutusjuhendil • Käännös alkuperäisestä käyttöohjeesta • Μετάφραση του πρωτοτύπου των οδηγιών χρήσης • Prijevod izvornih uputa korištenja • Az eredeti használati útmutató fordítása • Originalios naudojimo instrukcijos vertimas • Tulkojumam no oriģinālvalodas lietošanas instrukcijās • Vertaling van de originele instructies voor gebruik • Oversettelse av de originale instruksjonene for bruk • Tłumaczenie oryginalnej instrukcji użytkowania • Traducere a instruciunilor originale de utilizare • Preklad originálneho návodu na používanie • Prevod originalnih navodil za uporabo • Översättning av den ursprungliga bruksanvisningen • Orijinal Kullanım Talimatlarının Çevirisi • 使用说明原稿译文 • ترجمة التعليمات الأصلية للاستخدام • Превод на оригиналните инструкции за ползване

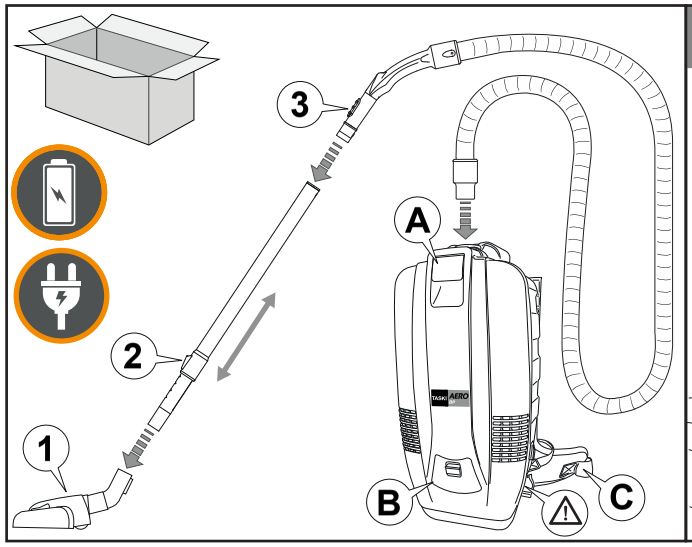

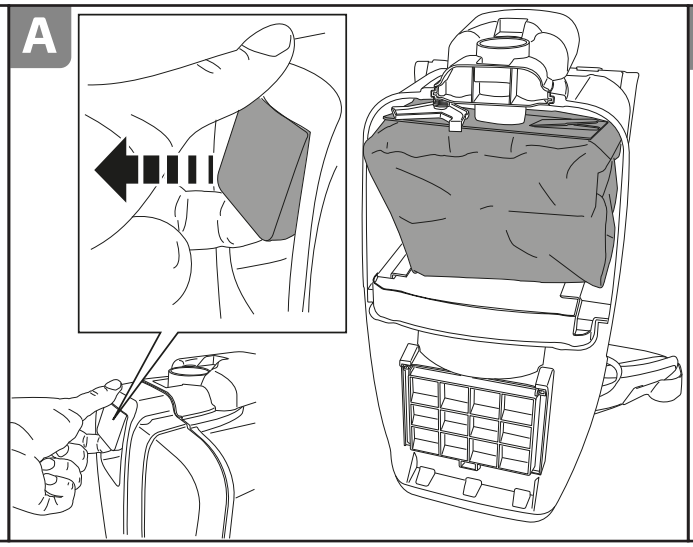

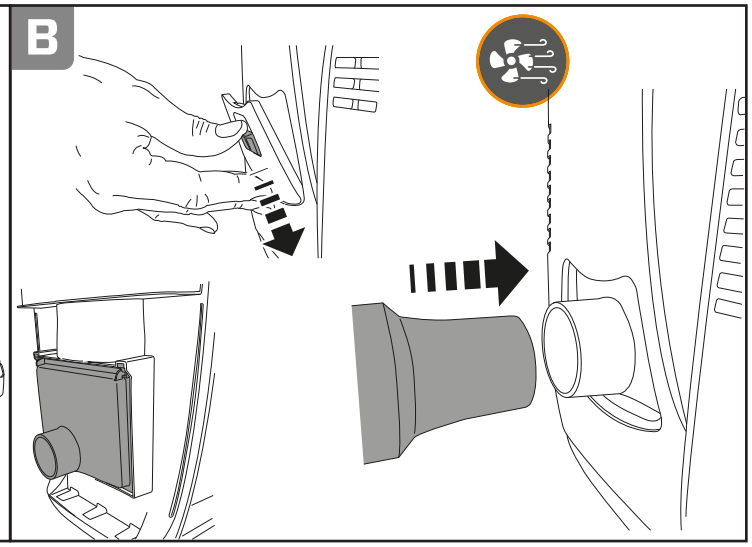

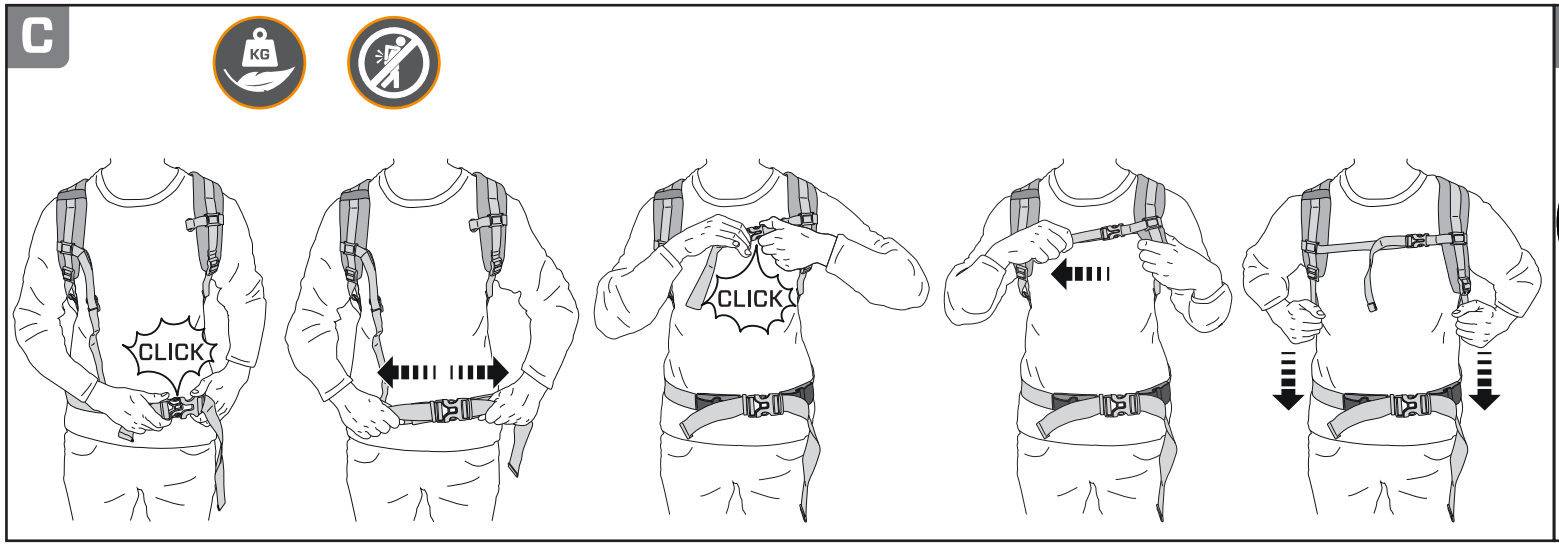

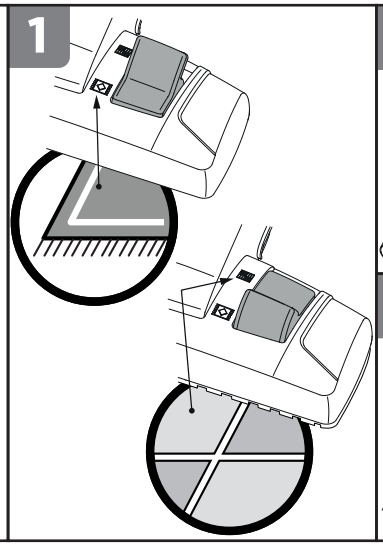

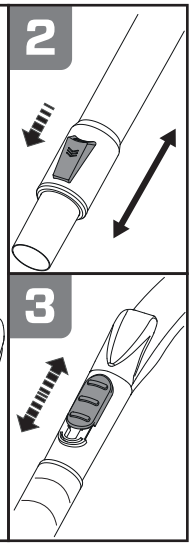

ЕО декларация за съответствие • Prohlášení o shodě EU • EU-overensstemmelseserklæring • EG-Konformitätserklärung • Δήλωση συμμόρφωσης ΕΚ • EU Declaration of Conformity • EÜ vastavusdeklaratsioon • Declaración de Conformidad UE • EU Vaatimustenmukaisuusvakuutus • Déclaration de conformité UE • EU izjava o sukladnosti • EK-megfelelőségi nyilatkozat • Dichiarazione di Conformità UE • EK atbilstības deklarācija • EB atitikties deklaracija • EU-conformiteitsverklaring • EUkonformitetserklæringen • Deklaracji zgodności EU • Declaração de Conformidade da UE • Declarație de conformitate • Заявление о соответствии стандартам ЕС • EU-konformitetsförklaringen • Izjava EU o skladnosti • ES vyhlásenie o zhode • AB Uygunluk Beyanı • Izjava o usaglašenosti sa standardima EU

Product: **Vacuum cleaner for commercial use** Type: **BP-E | BP-B**

Serial Number: **Refer to the rating label on the machine**

Trademark: TASKI

Manufacturer

Diversey Europe Operations B.V., Maarssenbroeksedijk 2, NL - 3542 DN Utrecht

Produced by

Lindhaus SRL, Via Belgio 22 Zona Ind., 35127 Padova - Italy

BG Декларираме, че посочените по-горе модели са произведени съгласно следните директиви и стандарти. При изменение на продукта, което не е съгласувано с нас, тази декларация губи своята валидност.

CZ Tímto prohlašujeme, že výše uvedené modely byly vyrobeny ve shodě s následujícími směrnicemi a normami. V případě změny výrobku, která nebyla námi odsouhlasena,ztrácí toto prohlášení svou platnost.

DA Hermed erklærer vi, at ovenstående modeller er blevet fremstillet i henhold til følgende retningslinjer og standarder. I tilfælde af ændringer af produktet, som vi ikke har godkendt, bortfalder gyldigheden af denne erklæring.

DE Hiermit erklären wir, dass die oben erwähnten Modelle gemäß den folgenden Richtlinien und Normen hergestellt wurden. Bei einer nicht mit uns abgestimmten Änderung des Produktes verliert diese Erklärung ihre Gültigkeit.

EL Με την παρούσα δηλώνουμε ότι τα παραπάνω αναφερόμενα μοντέλα έχουν κατασκευαστεί σύμφωνα με τις ακόλουθες Οδηγίες και τα ακόλουθα πρότυπα. Σε περίπτωση τροποποίησης του προϊόντος χωρίς τη συγκατάθεσή μας, η παρούσα δήλωση θα καταστεί άκυρη.

ET Käesolevaga kinnitame, et ülalpool nimetatud mudelid on toodetud vastavuses järgmiste direktiivide ja standarditega. Käesolev kinnitus kaotab kehtivuse, kui toodet muudetakse meiega kooskõlastamata.

EN We herewith declare that the aforementioned models were manufactured in accordance with the following guidelines and standards. In the event of a product amendment which was not cleared by us, this declaration shall no longer be valid.

ES Por la presente, declaramos que los modelos arriba indicados fueron fabricados conforme a las siguientes directivas y normas. En caso de realizar una modificación no autorizada por nosotros, esta declaración pierde su validez.

FI Täten vakuutamme, että yllä mainitut mallit on valmistettu seuraavien direktiivien ja normien mukaisesti. Mikäli tuotetta muutetaan ilman meidän antamaa lupaa, tämä ilmoitus lakkaa olemasta voimassa.

FR Nous déclarons par la présente que les modèles susmentionnés ont été fabriqués selon les directives et normes suivantes. Cette déclaration perd sa validité si le produit est modifié sans notre consentement.

HR Ovime izjavljujemo da smo gore navedene modele proizveli prema sljedećim direktivama i normama. U slučaju neovlaštene izmjene proizvoda prestaje valjanost ove izjave.

HU Ezennel kijelentjük, hogy a fent említett modellek az alábbi előírásoknak és szabványoknak megfelelően készülnek. Amennyiben olyan módosítás történik a terméken, amelyet előzetesen nem egyeztettek velünk, akkor a jelen nyilatkozat érvényét veszti.

IT Con la presente dichiariamo che i modelli citati sopra sono stati realizzati conformemente alle seguenti norme e direttive. In caso di modifica del prodotto senza la nostra autorizzazione, questa dichiarazione non sarà più valida.

LT Pareiškiame, kad minėti modeliai buvo pagaminti vadovaujantis nurodytomis direktyvomis ir standartais. Ši deklaracija netenka galios, jei gaminys pakeičiamas nesuderinus jo pakeitimų su mumis.

LV Ar šo apliecinām, ka iepriekš minētie modeļi ir izgatavoti atbilstoši šādām direktīvām un normatīviem. Ja tiek veikta ar mums nesaskaņota izstrādājuma izmainīšana, šī deklarācija nav derīga.

NL Hiermee verklaren we dat de hierboven vermelde modellen in overeenstemming met de volgende richtlijnen en normen worden vervaardigd. In geval van een niet met ons overeengekomen wijziging van het product, verliest deze verklaring haar geldigheid.

NO Vi erklærer herved at de ovennevnte modellene er produsert iht. følgende retningslinjer og standarder. Ved endringer av produkter som ikke er godkjent fra oss, bortfaller denne erklæringen.

PL Niniejszym deklarujemy, że wyżej wymienione modele zostały wyprodukowane zgodnie z niżej wymienionymi dyrektywami i normami. W przypadku dokonania nieuzgodnionych z nami zmian w produkcie niniejsza deklaracja traci ważność.

PT Por este meio declaramos que os modelos acima mencionados foram fabricados de acordo com as seguintes directivas e normas. Em caso de uma alteração do produto que não tenha sido autorizada por nós, esta declaração perde a sua validade.

RO Prin prezenta declarăm că modelele menționate mai sus, sunt produse în conformitate cu următoarele directive și norme. La o modificare a produsului care nu a fost aprobată de noi în prealabil, această declarație își pierde valabilitatea.

RU Настоящим мы заявляем, что указанные выше модели изготовлены в соответствии с требованиями следующих Директив и стандартов. В случае несогласованного с нами изменения изделия настоящее заявление становится недействительным.

SL Izjavljamo, da so bili zgoraj navedeni modeli izdelani v skladu z navedenimi smernicami in normami. V primeru spremembe izdelka, ki ni bila potrjena z naše s strani, ta izjava ni več veljavna.

SK Týmto vyhlasujeme, že uvedené modely boli vyrobené v zhode s nasledujúcimi smernicami a normami. V prípade zmeny výrobku, ktorá s nami nebola konzultovaná, stráca toto vyhlásenie svoju platnosť.

SV Härmed förklarar vi att ovan nämnda modell uppfyller följande riktlinjer och normer. Vid av oss ej godkända ändringar på produkten upphör denna förklaring att gälla.

TR Yukarıda belirtilen modellerin aşağıdaki yönergelere ve standartlara uygun olduğunu beyan ederiz. Üründe yapılan herhangi bir değişiklik bu beyanı geçersiz kılar.

YU Ovim putem izjavljujemo da su gore navedeni modeli proizvedeni u skladu sa sledećim smernicama i standardima. U slučaju izmena na proizvodu koje nisu dogovorene s nama, ova izjava ne važi.

Applicable EU Directives:

Directive 2006/42/EC | Directive 2014/30/EU | Directive 2009/125/EC | Directive 2013/666/EU | Directive 2010/30/EU

Harmonised standards:

EN 60335-1:2012 + A11:2014 + A13:2017 / EN 60335-2-69: 2012 / EN 62233: 2008 / EN 55014-1: 2017 / EN 55014-2: 2015 / EN 61000-3-2: 2014 / EN 61000-3-3: 2013 /

BG Предприети са вътрешни мерки, за да се гарантира, че продуктите винаги съответстват на изискванията на най-новите регламенти на ЕС и стандартите, които са действащи в момента.

CZ Byla přijata interní opatření, jejichž cílem je zabezpečit, aby výrobky vždy odpovídaly požadavkům nejnovějších pravidel EU a norem, které jsou v současnosti používány.

DA Der skal træffes interne foranstaltninger for at sikre, at produktet altid lever op til kravene i de nyeste EU-direktiver og de gældende standarder.

DE Es wurden interne Massnahmen ergriffen, um sicherzustellen, dass die Produkte in jedem Fall den Anforderungen der aktuellen EU-Vorschriften sowie den aktuell geltenden Normen entsprechen.

EL Έχουν ληφθεί εσωτερικά μέτρα, προκειμένου να διασφαλιστεί ότι τα προϊόντα θα πληρούν πάντα τις απαιτήσεις των πιο πρόσφατων Κανονισμών της ΕΕ και των εφαρμοζόμενων προτύπων.

ET Selleks, et alati tagada toodete vastavus uusimate ELi määruste ja praegu kehtivate standarditega, on võetud sisemeetmeid.

EN Internal measures have been taken to ensure that the products always correspond to the requirements of the latest EU Regulations and the standards that are currently in use.

ES Se han adoptado medidas internas para garantizar que los productos siempre cumplen con los requisitos de los últimos reglamentos de la UE y las normas que se aplican actualmente.

FI Sisäisiä ohjeita ja toimenpiteitä on noudatettu sen varmistamiseksi, että tuote vastaa aina viimeisimpien EU-asetusten vaatimuksia ja voimassaolevia standardeja.

FR Des mesures internes ont été prises pour garantir que les produits répondent toujours aux exigences des règlements les plus récents de l'UE et aux normes actuellement en vigueur.

HR Poduzete su interne mjere koje osiguravaju da proizvodi uvijek ispunjavaju zahtjeve najnovijih propisa i trenutno važećih normi EU-a.

HU A vállalaton belül megtettük a megfelelő intézkedéseket, hogy a termékek minden esetben megfeleljenek a legújabb uniós előírásoknak és az aktuálisan használatban lévő szabványoknak.

IT Sono state prese misure interne per assicurare che i prodotti siano sempre conformi ai requisiti degli ultimi regolamenti UE e agli standard attualmente vigenti.

LT Buvo imtasi vidaus priemonių siekiant užtikrinti, kad gaminiai visuomet atitiktų naujausių ES reglamentų ir šiuo metu taikomų standartų reikalavimus.

LV Izstrādājumu pastāvīga atbilstība jaunāko EK normatīvu un spēkā esošo standartu prasībām tiek nodrošināta, veicot iekšējos pasākumus.

NL Er werden interne maatregelen genomen om te verzekeren dat de producten steeds in overeenstemming zijn met de vereisten van de laatste EU-verordeningen en de normen die momenteel in gebruik zijn.

NO Det har blitt implementert interne tiltak for å sikre at produktet alltid er i samsvar med kravene til de nyeste EU-bestemmelsene og standardene som brukes til enhver tid.

PL Podjęto wewnętrzne działania w celu zagwarantowania, że produkty będą zawsze spełniać wymagania aktualnie obowiązujących przepisów unijnych i norm.

PT Foram tomadas medidas internas para assegurar que os produtos cumprem sempre os requisitos dos mais recentes regulamentos da UE e os padrões actualmente em vigor.

RO S-au luat măsuri interne pentru a asigura faptul că produsele corespund întotdeauna cerințelor ultimelor directive UE și normelor în vigoare.

RU Внутренние меры приняты с целью обеспечения постоянного соответствия изделий требованиям последних директив ЕС и применяющихся в настоящее время стандартов.

SL S sprejetimi notranjimi ukrepi zagotavljamo, da so izdelki vedno v skladu s predpisi EU in trenutno veljavnimi standardi.

SK Prijali sa interné opatrenia, ktorých cieľom je zabezpečiť, aby výrobky vždy zodpovedali požiadavkám najnovších pravidiel EÚ a noriem používaných v súčasnosti.

SV Interna åtgärder har vidtagits för att försäkra att produkterna alltid uppfyller kraven i de senaste EU-bestämmelserna och de aktuella standardmåtten.

TR Ürünün daima son AB Yönergeleri ve yürürlükteki standartların gerekliliklerine uygun olması için dahili önlemler alınmıştır.

YU Preduzete su interne mere da se obezbedi da proizvodi uvek odgovaraju zahtevima najnovijih propisa EU i standardima koji su trenutno u upotrebi.

Authorized signatory:

Huub Vroomen
Executive Engineering Systems

Utrecht ,dated 08.11.2018

The signatories act on behalf of company management and with full power of attorney.

Responsible for technical file:

Huub Vroomen
Executive Director Machines and Robotics
Diversey Europe Operations B.V.
Maarssenbroeksedijk 2
3542 DN Utrecht

CE first applied: 08.2018

PL Tłumaczenie oryginalnej instrukcji użytkowania

Przed rozpoczęciem eksploatacji urządzenia należy się zapoznać z instrukcją obsługi i informacjami dotyczącymi bezpieczeństwa. Instrukcję należy zachować i przechowywać w łatwo dostępnym miejscu, aby można było z niej w każdej chwili skorzystać.

Objaśnienie symboli

Niebezpieczeństwo:

Ten symbol wskazuje na ważne informacje. Nieprzestrzeganie tych instrukcji może powodować zagrożenie dla osób i/lub poważne straty materialne!

Uwaga:

Ten symbol wskazuje na ważne informacje. Nieprzestrzeganie tych instrukcji może powodować awarie i straty materialne!

Wskazówka:

Ten symbol zamieszczono przy ważnych informacjach dotyczących efektywnej eksploatacji urządzenia. Nieprzestrzeganie tych instrukcji może powodować awarie!

Użytkowanie zgodne z przeznaczeniem

Urządzenia są przeznaczone do stosowania przemysłowego (np. w hotelach, szkołach, szpitalach, fabrykach, centrach handlowych, biurach itp.). Służą one do czyszczenia na sucho twardych podłoży według wytycznych określonych w niniejszej instrukcji obsługi. Urządzenia te są przystosowane wyłącznie do eksploatacji wewnątrz budynków.

Niebezpieczeństwo:

Wprowadzanie zmian w urządzeniu bez zgody Diversey prowadzi do utraty ważności znaku bezpieczeństwa oraz deklaracji zgodności CE. Użytkowanie niezgodne z przeznaczeniem może powodować szkody na osobach, uszkodzenie urządzenia i obiektów w otoczeniu. Postępowanie w powyższy sposób skutkuje najczęściej utratą wszelkich praw gwarancyjnych i praw do ewentualnych roszczeń z tytułu gwarancji.

Informacje dotyczące bezpieczeństwa

Ze względu na swoją budowę oraz zastosowaną konstrukcję urządzenia TASKI spełniają stosowne wymagania najważniejszych dyrektyw WE z zakresu bezpieczeństwa i ochrony zdrowia, co umożliwia ich oznakowanie CE.

Niebezpieczeństwo:

- Urządzenie może być obsługiwane wyłącznie przez stosownie poinstruowane osoby lub pracowników z odpowiednio udokumentowanymi kwalifikacjami, którym zlecono wykonanie określonych prac.
- Urządzenie nie może być obsługiwane przez osoby upośledzone fizycznie, umysłowo lub sensorycznie oraz niedysponujące odpowiednim doświadczeniem i wiedzą, w tym dzieci. Dzieci powinny pozostawać pod opieką. Należy dopilnować, aby nie wykorzystywały urządzenia do zabawy.
- Nie wolno składować i użytkować urządzenia w warunkach zagrożenia wybuchem oraz w pomieszczeniach, w których znajdują się lub są przetwarzane substancje palne (np. benzyna, rozpuszczalniki, olej opałowy, pył wybuchowy). Podzespoły elektryczne i mechaniczne urządzenia mogą doprowadzić do zapłonu tego rodzaju substancji.
- Urządzenie nie może być wykorzystywane do usuwania substancji trujących, szkodliwych dla zdrowia, żrących lub drażniących (np. niebezpiecznych pyłów itp.). Tego rodzaju substancje nie zostaną w całości odseparowane przez system filtracyjny urządzenia
  i nie można wykluczyć ich szkodliwego oddziaływania na zdrowie użytkownika oraz osób postronnych.
- Urządzenia nie wolno stosować do zbierania cieczy.
- W przypadku wystąpienia wadliwego działania, usterki lub po kolizji czy upadku urządzenie musi zostać sprawdzone przed ponownym uruchomieniem przez upoważnionego specjalistę.
- W razie uszkodzenia części istotnych dla bezpieczeństwa, takich jak osłona szczotki, kabel sieciowy czy pokrywy chroniące przed dostępem do elementów przewodzących prąd, należy niezwłocznie zaprzestać eksploatacji urządzenia!
- Przed przystąpieniem do prac przy urządzeniu należy je wyłączyć i wyciągnąć wtyczkę sieciową z gniazda.

Uwaga:

- Urządzenie może być użytkowane i przechowywane wyłącznie w suchych i niezapylonych pomieszczeniach w temperaturze od +10 do +35°C.
- Urządzenie musi być zabezpieczone przed nieupoważnionym użyciem. Dlatego urządzenie bez nadzoru należy przechowywać w zamkniętym pomieszczeniu.
- Należy bezwzględnie przestrzegać lokalnych przepisów BHP i instrukcji producenta dotyczących stosowania środków czystości.
- Zabrania się wkładania i wyjmowania wtyczki zasilania sieciowego z gniazda mokrymi rękami!
- Należy sprawdzić, czy napięcie znamionowe podane na tabliczce znamionowej jest zgodne z napięciem w Państwa sieci!
- Należy dopilnować, aby przewód zasilający nie dotykał obracających się szczotek.
- Gniazdo w urządzeniu może być wykorzystywane wyłącznie do celów określonych w instrukcji.
- Urządzenie może być eksploatowane wyłącznie z zastosowaniem odpowiednich akumulatorów i atestowanych ładowarek.

Ochrona środowiska:

- Symbol oznacza, że na terenie całej UE obowiązuje zakaz wyrzucania produktu razem z odpadami z gospodarstw domowych.
- Urządzenie należy utylizować w ramach lokalnie obowiązującego systemu recyklingu lub przekazać dystrybutorowi firmy TASKI w celu utylizacji produktu w sposób przyjazny dla środowiska.

Wskazówka:

- Schemat elektryczny urządzenia udostępniono w liście części zamiennych.
- W celu uzyskania szczegółowych informacji prosimy o kontakt z działem obsługi klienta.
- Niniejsza instrukcja obsługi oraz pozostałe instrukcje obsługi urządzeń TASKI są dostępne na stronie internetowej pod adresem:
  www.taski.com/instructions-use

Akumulatory

Dozwolone rodzaje akumulatorów

W urządzeniu można stosować wyłącznie akumulatory litowo-jonowe, gdyż tylko takie zapewniają długi okres użytkowania.

Uwaga:

Środki bezpieczeństwa podczas obsługi akumulatorów

- Należy stosować wyłącznie akumulatory litowo-jonowe zalecane przez producenta.
- Używanie innych akumulatorów stwarza ryzyko zranienia oraz pożaru.
- Należy przestrzegać szczegółowych wytycznych dotyczących transportowania, składowania oraz eksploatacji akumulatorów litowo-jonowych.
- Należy także przestrzegać instrukcji producenta akumulatora.
- Należy także przestrzegać karty bezpieczeństwa produktu producenta akumulatora.
- Zacisków przyłączeniowych akumulatora nie wolno zwierać.
- Akumulatory litowo-jonowe należy chronić przed wysoką temperaturą i ogniem. Niebezpieczeństwo wybuchu!
- Akumulatorów litowo-jonowych nie wolno rozbierać, miażdżyć ani spalać. Niebezpieczeństwo pożaru, wybuchu oraz oparzenia chemicznego!
- Uszkodzonych akumulatorów litowo-jonowych (np. pękniętych, po upadku, zdeformowanych, z połamanymi elementami lub wgniecionymi i/lub wyciągniętymi zestykami) nie wolno ładować ani nadal eksploatować.
- Nie wolno wykorzystywać akumulatorów litowo-jonowych jako źródła zasilania innych, niewymienionych tutaj odbiorników.
- Jeżeli akumulator litowo-jonowy jest tak gorący, że nie można go dotknąć, może to wskazywać na jego uszkodzenie. Urządzenie należy odstawić w dobrze wentylowanym miejscu z dala od palnych obiektów i materiałów, gdzie będzie można obserwować akumulator podczas stygnięcia.
  Po ostygnięciu akumulatora należy się skontaktować z serwisem partnerskim TASKI.
- Akumulatory należy przechowywać w czystych i suchych miejscach.

Uwaga:

Ładowanie

- Do ładowania akumulatorów litowo-jonowych należy używać wyłącznie ładowarek wskazanych przez producenta.
  Niewłaściwe użytkowanie może być przyczyną pożaru!
- Przed zainstalowaniem akumulatora litowo-jonowego należy się upewnić, że przy jego zestykach oraz zestykach w urządzeniu nie znajdują się ciała obce.
- Przed dłuższą przerwą w eksploatacji urządzenia należy wykonać pełny cykl ładowania akumulatorów.

Wskazówka:

Środki bezpieczeństwa podczas obsługi akumulatorów

- Serwisowanie i konserwowanie akumulatora litowo-jonowego ogranicza się do przestrzegania instrukcji eksploatacji akumulatora dołączonej przez jego producenta oraz postępowania zgodnie z niniejszą instrukcją obsługi.

Serwis, konserwacja i czyszczenie

◊ = każdorazowo po zakończeniu czyszczenia, ◊◊ = co tydzień,

Czynność:	◊	◊◊
kontrola/wymiana worka na kurz	●	
kontrola/wymiana tkaniny filtracyjnej	●	
kontrola/wymiana filtra powietrza wylotowego		●
kontrola/wymiana filtra HEPA		●
czyszczenie urządzenia wilgotną szmatką	●	

Centrum obsługi

Zgłaszając usterkę lub składając zamówienie, należy podać oznaczenie typu i numer urządzenia. Dane te znajdują się na tabliczce znamionowej urządzenia. Na ostatniej stronie niniejszej instrukcji obsługi można znaleźć adresy najbliższych punktów serwisowych TASKI.

Usterki

Usterka	Możliwa przyczyna	Usuwanie usterki
Nie można włączyć urządzenia bez aktywowanej funkcji	Urządzenie jest wyłączone	• Nacisnąć włącznik/wyłącznik
	Niepodłączona wtyczka sieciowa lub wtyczka w urządzeniu	• Podłączyć wtyczkę do gniazda zasilania sieciowego
	Uszkodzony kabel zasilający	• Wymienić kabel zasilający
	Uszkodzony włącznik/wyłącznik	• Skontaktować się z serwisem
	Uszkodzony akumulator	• Skontaktować się z serwisem
	Silnik nie pracuje	• Skontaktować się z serwisem
Urządzenie wyłącza się w czasie pracy	Zadziałał samopowrotny czujnik temperatury	• Zapełniony worek na kurz • Skontrolować elementy zestawu ssawnego
Niska moc ssania	Niedrożny wąż lub dysza (np. kawałki drewna, resztki tkanin)	• Usunąć ciała obce
	Zapełniony worek na kurz	• Wymienić worek na kurz
	Nieprawidłowo zamocowany wąż	• Skontrolować wąż
	Zanieczyszczona tkanina filtracyjna	• Wyczyścić lub wymienić tkaninę filtracyjną

Transport

Wskazówka:

- Należy zdjąć akcesoria.
- Podczas transportu urządzenie należy odpowiednio przymocować pasami i zabezpieczyć.
- Na czas składowania oraz transportu urządzenia należy usunąć akumulatory litowo-jonowe.

Utylizacja

Wskazówka:

- Po wycofaniu z eksploatacji urządzenie i jego wyposażenie należy zutylizować zgodnie ze stosownymi procedurami i obowiązującymi przepisami. Klienci mogą uzyskać stosowną pomoc w serwisach Diversey.

Uwaga:

- Przed przekazaniem urządzenia do utylizacji należy z niego usunąć akumulatory.
  Zużyte akumulatory należy zutylizować w sposób przyjazny dla środowiska zgodnie z dyrektywą UE 2006/66/WE lub stosownymi przepisami krajowymi.

Dane techniczne

Urządzenie	BP-E	BP-B	
Napięcie znamionowe	220–240 V~	36 V~	AC/ DC
Częstotliwość	50–60		Hz
Moc znamionowa, nominalna	696	366	W
Wymiary (D × S × W) maks.	49,5 × 24 × 21		cm
Długość kabla zasilającego	12,5	--	m
Waga urządzenia gotowego do pracy bez akcesoriów	4,7	5,2	kg
Waga urządzenia gotowego do pracy z akcesoriami	6,5	6,9	kg
Pojemność użytkowa	4,5		l

Wartości określone zgodnie z IEC 60335-2-69	BP-E	BP-B	
Poziom ciśnienia akustycznego LpA	66	61	dB(A)
Niedokładność KpA	2	2	dB(A)
Przyspieszenie drgań łącznie	<2,5	<2,5	m/s^2
Niepewność K	0,25	0,25	m/s^2
Osłona przeciwbryzgowa	IPX0	IPX4	
klasa ochrony	II	III	

Akcesoria

Nr	Artykuł	BP-E	BP-B
7524500	Jednorazowy worek na kurz, włóknina (10 sztuk w opakowaniu)	x	x
7524166	Bateria litowo-jonowa 36 V, 6 Ah		x
7524167	Ładowarka baterii, zestaw NA		x
7524168	Ładowarka baterii, zestaw EUR		x
7524169	Ładowarka baterii, zestaw UNI		x
8505110	Tkanina filtracyjna (5 sztuk w opakowaniu)	x	x
8505180	Filtr HEPA	x	x
7524501	filtr ochronny silnika	x	x
7524297	Wąż ssawny 2,2 m	x	x
7524502	Wąż ssawny 1,5 m	x	x
7524499	Zestaw kołowy	x	x
7524574	Wkładka dmuchawy	x	x
7524295	Rura teleskopowa (32 mm)	x	x
7524290	Dysza uniwersalna 32 mm	x	x
7524291	Dysza ślizgowa 32 mm	x	x
7524292	Dysza płaska do twardych powierzchni 32 mm	x	x
7524293	Szczotka ssąca turbo 32 mm	x	x
7524296	Rura ssawna 32 mm	x	x
7524299	Zestaw akcesoriów (dysza szczelinowa i dysza szczotkowa) 32 mm	x	x
7523355	Dysza do twardych powierzchni 32 mm	x	x